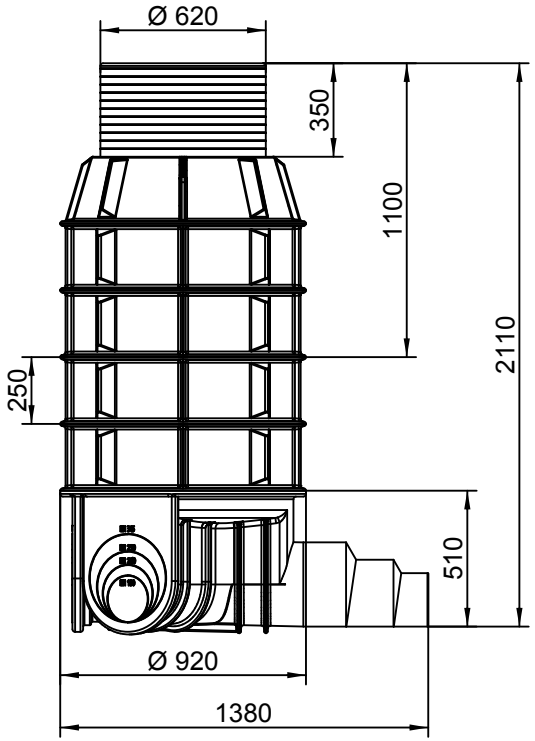

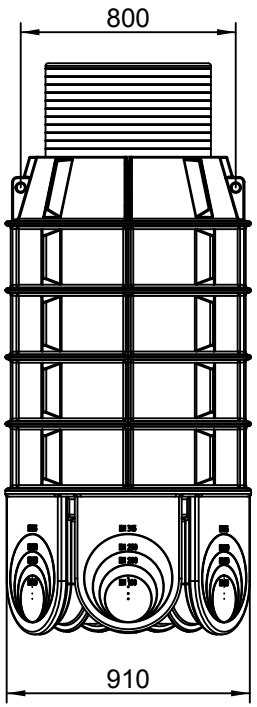

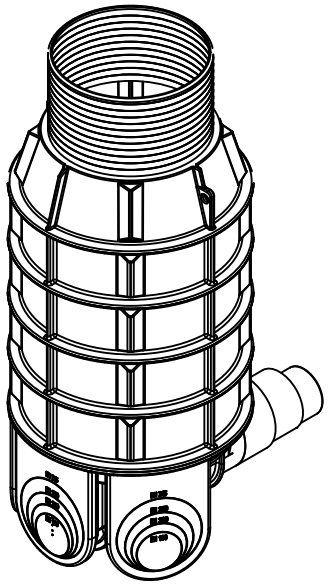

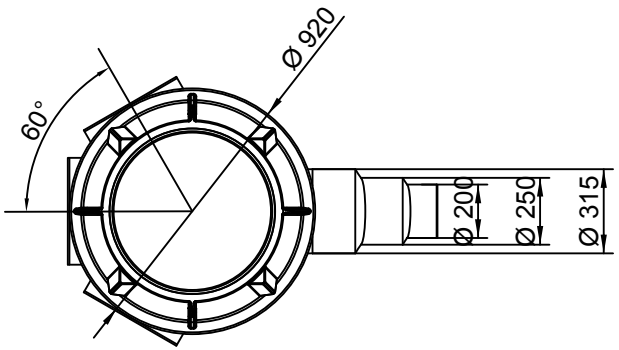

SAMO ZA INFORMACIJO!

PRELIMINARY, FOR INFO ONLY!

Toleranca: Po standardu ISO 8015		Merilo: 1:20	Standard: prEN13598-2
		Teža:	
		Material: PE	Dim. Sur.
Datum:	Uporabnik:	Ime: KANALIZACIJSKI JAŠEK DN800 - 3/1	
Konst.:		H=2000 [mm]	
Risal:		DN 315/250/200	
Kontr.:			
Kategorija:		Št. risbe: 1-800-3.1/2020	Index
		Projekt	
Status		Zamenjava za:	Zamenjal:

Ozn.	Opomba	Datum	Ime

A3